Друштво за градежништво "ЕВГЕНИЈА ПЛАН"
ул. "Моша Пијаде" б.б. Куманово
тел./факс. 031 430 660, e-mail: evgenijaplan@yahoo.com

ЕЛАБОРАТ
за поставување на урбана опрема
КО Кокино, Општина Старо Нагоричане

ЛОКАЦИЈА:
Мегалитска опсерваторија Кокино
КО Кокино

ИНВЕСТИТОР :
Национална установа Музеј-Куманово, Р.С.М.
технички број: 03-354/23
датум: јули 2023

АРХИТЕКТУРА	A

одговорен проектант: Бобан Јовановски д.и.а. Соработник Георгина Димитриевска м.и.а.	

управител: Марјан Димитриевски д.г.и.	

С О Д Р Ж И Н А

фаза А: **ЕЛАБОРАТ** за поставување на урбана опрема, Мегалитска опсерваторија Кокино, КО Кокино, Општина Старо Нагоричане

Општ дел:

1. Тековна состојба
2. Потврда за регистрирана дејност
3. Лиценца Б
4. Решение за проектант
5. Овластување Б

Влезни параметриц

6. Тековна состојба

Проектантски дел:

Текстуален дел:

7. Технички опис
8. Предмер

Графички дел:

9. Ситуација
10. Ограда
11. Порта 1 - влез за ПП возила
12.. Порта 2 - влез за посетители

I. ОПШТ ДЕЛ

Број: 0805-50/150020240089213
Датум и време: 8.3.2024 г. 11:34

/Електронски издаден документ/

ТЕКОВНА СОСТОЈБА

ПОДАТОЦИ ЗА СУБЈЕКТОТ	
ЕМБС:	5374260
Целосен назив:	Друштво за градежништво трговија и услуги ЕВГЕНИЈА ПЛАН ДОО увоз-извоз Куманово
Кратко име:	ЕВГЕНИЈАПЛАН
Седиште:	МОША ПИЈАДЕ ББ КУМАНОВО, КУМАНОВО
Вид на субјект на упис:	ДОО
Датум на основање:	16.11.1999 г.
Деловен статус:	Активен
***Вид на сопственост:**	Приватна
ЕДБ:	4017000137566
Големина на субјектот:	мал
Организационен облик:	05.3 - друштво со ограничена одговорност
Надлежен регистар:	Трговски Регистар

ОСНОВНА ГЛАВНИНА	
Паричен влог MKD:	0,00
Непаричен влог MKD:	170.500,00
Уплатен дел MKD:	170.500,00
Вкупно основна главнина MKD:	170.500,00

Верификација
Информации за верификација на автентичноста на овој документ се достапни со користење на QR кодот, односно на следниот линк:
https://www.crm.com.mk/ds/validateDocument/AE171B9EDDDD209F3101EE98DF948BBFDE0A5AAA049FA90350FB013C5E7150BA
Овој документ е официјално потпишан со електронски печат и електронски временски жиг. Автентичноста на печатените копии од овој документ може да биде електронски верификувана.

СОПСТВЕНИЦИ

Име и презиме/Назив:	ВЕСНА СПАСОВСКА
Адреса:	МОША ПИЈАДЕ бр.200 КУМАНОВО, КУМАНОВО
Тип на сопственик:	Содружник
Паричен влог MKD:	0,00
Непаричен влог MKD:	34.100,00
Уплатен дел MKD:	34.100,00
Вкупен влог MKD:	34.100,00

Име и презиме/Назив:	МАРЈАН ДИМИТРИЕВСКИ
Адреса:	ОКТОМВРИСКА РЕВОЛУЦИЈА бр.12-1/19 КУМАНОВО, КУМАНОВО
Тип на сопственик:	Основач/сопственик
Паричен влог MKD:	0,00
Непаричен влог MKD:	68.200,00
Уплатен дел MKD:	68.200,00
Вкупен влог MKD:	68.200,00
Вид на одговорност:	Не одговара

Име и презиме/Назив:	РАДОМИР ПЕТРУШЕВСКИ
Адреса:	ВИДОЕ СМИЛЕВСКИ - БАТО бр.140-3/ КУМАНОВО, КУМАНОВО
Тип на сопственик:	Основач/сопственик
Паричен влог MKD:	0,00
Непаричен влог MKD:	68.200,00
Уплатен дел MKD:	68.200,00
Вкупен влог MKD:	68.200,00
Вид на одговорност:	Не одговара

ДЕЈНОСТИ

Приоритетна дејност/ Главна приходна шифра:	41.20 - Изградба на станбени и нестанбени згради
ОПШТА КЛАУЗУЛА ЗА БИЗНИС	
Евидентирани се дејности во надворешниот промет	
Други дејности:	Регистрирани дејности во надворешно-трговскиот промет
Одобренија, потврди, лиценци и др:	Лиценца на Друштво за градежништво трговија и услуги ЕВГЕНИЈА ПЛАН ДОО увоз-извоз Куманово со седиште на ул. Моша Пијаде бр. бб Куманово кое ги исполнува условите согласно со одредбите од Законот за процена за стекнување со лиценца за вршење на работите за процена од областа на недвижен имот. Лиценца евидентирана во Министерство за транспорт и врски Скопје под број 0075-Н од 15.02.2013 година.

Верификација
Информации за верификација на автентичноста на овој документ се достапни со користење на QR кодот, односно на следниот линк:
https://www.crm.com.mk/ds/validateDocument/AE171B9EDDDD209F3101EE98DF948BBFDE0A5AAA049FA90350FB013C5E7150BA

Овој документ е официјално потпишан со електронски печат и електронски временски жиг. Автентичноста на печатените копии од овој документ може да биде електронски верификувана.

ОВЛАСТУВАЊА	
Управител	
Име и презиме:	МАРЈАН ДИМИТРИЕВСКИ
Адреса:	ОКТОМВРИСКА РЕВОЛУЦИЈА бр.12-1/19 КУМАНОВО, КУМАНОВО
Овластувања:	Управител-занимање:градежен инженер
Тип на овластување:	Неограничени овластувања во внатрешниот и надворешниот промет
Овластено лице:	Управител

ДОПОЛНИТЕЛНИ ИНФОРМАЦИИ	
КОНТАКТ	
E-mail:	evgenijaerflay@yahoo.com

Напомена:
Во тековната состојба прикажани се само оние податоци за кои има запишана вредност.

*Видот на сопственоста се определува врз основа на својството на основачот/содружникот /сопственикот и служи исклучиво за статистички цели на Државниот завод за статистика на Република Северна Македонија

Правна поука: Против овој реален акт може да се изјави приговор до Централниот регистар на Република Северна Македонија во рок од 8 дена од денот на приемот.

Верификација
Информации за верификација на автентичноста на овој документ се достапни со користење на QR кодот, односно на следниот линк:
https://www.crm.com.mk/ds/validateDocument/AE171B9EDDDD209F3101EE98DF948BBFDE0A5AAA049FA90350FB013C5E7150BA

Овој документ е официјално потпишан со електронски печат и електронски временски жиг. Автентичноста на печатените копии од овој документ може да биде електронски верификувана.

Број: 0809-50/150020240089226

Датум и време: 8.3.2024 г. 11:39

/Електронски издаден документ/

П О Т В Р Д А

за регистрирана дејност

ТЕКОВНИ ПОДАТОЦИ ЗА СУБЈЕКТОТ	
ЕМБС:	5374260
Назив:	Друштво за градежништво трговија и услуги ЕВГЕНИЈА ПЛАН ДОО увоз-извоз Куманово
Седиште:	МОША ПИЈАДЕ ББ КУМАНОВО, КУМАНОВО

ПОДАТОЦИ ЗА РЕГИСТРИРАНА ДЕЈНОСТ	
Предмет на работење:	Регистрирана е општа клаузула за бизнис
Приоритетна дејност/ главна приходна шифра:	41.20 - Изградба на станбени и нестанбени згради
Други дејности во внатрешниот промет:	Нема
Евидентирани дејности во надворешниот промет:	Има
Одобренија, дозволи, лиценци, согласности:	Лиценца на Друштво за градежништво трговија и услуги ЕВГЕНИЈА ПЛАН ДОО увоз-извоз Куманово со седиште на ул. Моша Пијаде бр. бб Куманово кое ги исполнува условите согласно со одредбите од Законот за процена за стекнување со лиценца за вршење на работите за процена од областа на недвижен имот. Лиценца евидентирана во Министерство за транспорт и врски Скопје под број 0075-Н од 15.02.2013 година.

Правна поука: Против овој реален акт може да се изјави приговор до Централниот регистар на Република Северна Македонија во рок од 8 дена од денот на приемот.

Верификација
Информации за верификација на автентичноста на овој документ се достапни со користење на QR кодот, односно на следниот линк:
https://www.crm.com.mk/ds/validateDocument/901BBD307301304F8CFD5A15E346A003F6C9E2E71E0A38210FC1680997C1735B

Овој документ е официјално потпишан со електронски печат и електронски временски жиг. Автентичноста на печатените копии од овој документ може да биде електронски верификувана.

Република Северна Македонија
МИНИСТЕРСТВО ЗА ТРАНСПОРТ И ВРСКИ

Врз основа на член 38 став (1) и член 16 став (3) од Законот за градење („Службен весник на Република Македонија" бр. 130/09, 124/10, 18/11, 36/11, 54/11, 13/12, 144/12, 25/13, 79/13, 137/13, 163/13, 27/14, 28/14, 42/14, 115/14, 149/14, 187/14, 44/15, 129/15, 217/15, 226/15, 30/16, 31/16, 39/16, 71/16, 132/16, 35/18, 64/18, 168/18 и „Службен весник на Република Северна Македонија" 244/19, 18/20,279/20 и 227/22), Министерството за транспорт и врски издава

Л И Ц Е Н Ц А Б
ЗА ПРОЕКТИРАЊЕ НА ГРАДБИ ОД ВТОРА КАТЕГОРИЈА

на

Друштво за градежништво трговија и услуги
ЕВГЕНИЈА ПЛАН ДОО увоз-извоз Куманово

(назив, седиште, адреса и ЕМБС на правното лице)

МОША ПИАЈДЕ ББ КУМАНОВО, КУМАНОВО

ЕМБС: 5374260

ЛИЦЕНЦАТА Е СО ВАЖНОСТ ДО 11.03.2030 година

Број П.047/Б
11.03.2023 година
(ден, месец и година на издавање)

МИНИСТЕР

Благој Бочварски

Врз основа на Законот за градење, управителот на ДГ "ЕВГЕНИЈА ПЛАН" ДОО д.г.и. Марјан Димитриевски го донесува следното:

Р Е Ш Е Н И Е

ЗА ОДРЕДУВАЊЕ НА ПРОЕКТАНТИ

Фаза А: Архитектура - д.и.а. Бобан Јовановски
соработник: -м.и.а. Георгина Димитриевска

за изработка на **ЕЛАБОРАТ** за поставување на урбана опрема, фаза **Архитектура,** за оргадување на Мегалитската опсерваторија Кокино, КО Кокино, Старо Нагоричане, **Инвеститор**: НУ Музеј-Куманово

Проектантите одредени со оваа Решение при изработка на техничката документација се должни да се придржуваат кон одредбите од Законот за градење, да извршат усогласување на сите фази и да ги применат важечките прописи и стандарди.

Куманово
бр. 03-354 /23,
Јули 2023 год.

Управител:

д.г.и. М. Димитриевски

Република Северна Македонија
КОМОРА НА ОВЛАСТЕНИ АРХИТЕКТИ
И ОВЛАСТЕНИ ИНЖЕНЕРИ

Врз основа на член 17 став 3 од Законот за градење „Службен весник на Република Македонија“ бр.70/2013-пречистен текст, 79/2013, 137/2013, 163/2013, 27/2014, 28/2014, 42/2014, 115/2014, 149/2014, 187/2014, 44/2015, 129/2015, 217/2015, 226/2015, 30/2016, 31/2016 , 39/2016, 71/2016 и 132/2016, 35/2018, 64/2018, 168/2018, 244/2019, 18/2020), Комората на овластени архитекти и овластени инженери издава

ОВЛАСТУВАЊЕ Б

ЗА ИЗРАБОТКА НА ПРОЕКТНА ДОКУМЕНТАЦИЈА
од
АРХИТЕКТУРА
на

БОБАН ЈОВАНОВСКИ

дипломиран инженер архитект (NQF VII_1)

со подмирување на членарината за секоја тековна година
овластувањето важи до 12.09.2026 год.

Број: **1.1640**

Издадено на: 13.09.2021 год.

Претседател на
Комората на овластени архитекти
и овластени инженери

М-р Кристинка Радевски
дипл.инж.арх.

II. ВЛЕЗНИ ПАРАМЕТРИ

ОДЛУКА
ЗА ПРЕСТАНОК И ДАВАЊЕ НА КОРИСТЕЊЕ НА НЕДВИЖНА СТВАР НА НУ „МУЗЕЈ"-КУМАНОВО

Член 1

Со оваа одлука на досегашниот корисник Јавното претпријатие за стопанисување со пасишта-Скопје му престанува користењето на недвижната ствар – земјиште со површина од 361.828 м2 евидентирана во Имотниот лист бр. 1, Катастарски парцели бр. 49, 314 дел 1, 332, 335, 337, 338, 487, 489, 490, 491, 492, 493, 494, 497, 498 и 543, Катастарска општина Кокино, сопственост на Република Македонија.

Член 2

Недвижната ствар од член 1 на оваа одлука се дава на трајно користење без надомест на Националната установа „Музеј" – Куманово.

Член 3

Примопредавањето на недвижната ствар опишана во членот 1 од оваа одлука, да се изврши меѓу досегашниот корисник Јавното претпријатие за стопанисување со пасишта –Скопје и новиот корисник Националната установа „Музеј" – Куманово, во рок од 30 дена од денот на влегувањето во сила на оваа одлука.

Член 4

Оваа одлука влегува во сила наредниот ден од денот на објавувањето во „Службен весник на Република Македонија".

Бр. 19-1175/1 17 март 2009 година Скопје	Заменик на претседателот на Владата на Република Македонија, **Ивица Боцевски**, с.р.

737.

Врз основа на член 91 алинеја 10 од Уставот на Република Македонија ("Службен весник на Република Македонија" бр.52/91) и член 31 од Законот за надворешни работи („Службен весник на Република Македонија" бр.46/06 и 107/08) Владата на Република Македонија, на седницата одржана на 17.03.2009 година донесе

ОДЛУКА
ЗА ОТВОРАЊЕ НА ПОЧЕСЕН КОНЗУЛАТ НА РЕПУБЛИКА МАКЕДОНИЈА ВО РЕПУБЛИКА ТУРЦИЈА, СО СЕДИШТЕ ВО АНТАЛИЈА

Член 1

Република Македонија отвора Почесен конзулат во Република Турција, со седиште во Анталија.

Член 2

Се задолжува Министерството за надворешни работи да ја спроведе оваа одлука.

Член 3

Оваа одлука влегува во сила наредниот ден од денот на објавувањето во „Службен весник на Република Македонија".

Бр.19-1181/1 17 март 2009 година Скопје	Заменик на претседателот на Владата на Република Македонија, **Ивица Боцевски**, с.р.

738.

Врз основа на член 91 алинеја 10 од Уставот на Република Македонија („Службен весник на Република Македонија" бр. 52/91) и член 31 од Законот за надворешни работи („Службен весник на Република Македонија" бр. 46/06 и 107/08) Владата на Република Македонија, на седницата одржана на 17.03.2009 година донесе

ОДЛУКА
ЗА ОТВОРАЊЕ НА ПОЧЕСЕН КОНЗУЛАТ НА РЕПУБЛИКА МАКЕДОНИЈА ВО РЕПУБЛИКА ИНДИЈА СО СЕДИШТЕ ВО КОЛКАТА, ДРЖАВА ЗАПАДЕН БЕНГАЛ

Член 1

Република Македонија отвора Почесен конзулат во Република Индија, со седиште во Колката, држава Западен Бенгал.

Член 2

Се задолжува Министерството за надворешни работи да ја спроведе оваа одлука.

Член 3

Оваа одлука влегува во сила наредниот ден од денот на објавувањето во „Службен весник на Република Македонија".

Бр.19-1206/1 17 март 2009 година Скопје	Заменик на претседателот на Владата на Република Македонија, **Ивица Боцевски**, с.р.

739.

Врз основа на член 36 став 3 од Законот за Владата на Република Македонија („Службен весник на Република Македонија" бр.59/00, 12/03, 55/05, 37/06, 115/07, 18/08 и 82/08), Владата на Република Македонија, на седницата одржана на 17.03.2009 година донесе

ОДЛУКА
ЗА ФОРМИРАЊЕ НА МЕЃУРЕСОРСКА ГРУПА ЗА ИЗРАБОТКА НА НАЦИОНАЛНА СТРАТЕГИЈА НА РЕПУБЛИКА МАКЕДОНИЈА ЗА ОСТВАРУВАЊЕ НА ЦЕЛИТЕ НА АЛИЈАНСАТА НА ЦИВИЛИЗАЦИИ

Член 1

Со оваа одлука се формира Меѓуресорска група за изработка на национална стратегија на Република Македонија за остварување на целите на Алијансата на цивилизации и се определуваат нејзините задачи, начинот на работа и составот.

Член 2

Меѓуресорската група за изработка на национална стратегија на Република Македонија за остварување на целите на Алијансата на цивилизации се формира како оперативно национално координативно тело во Република Македонија согласно условите и критериумите за членство на Република Македонија во Алијансата на цивилизации.

Член 3

Меѓуресорската група ќе биде раководена од државниот секретар на Министерството за надворешни работи на Република Македонија, а ќе се состои од преставници од:

Scanned by TapScanner

ЦЕНТРАЛЕН РЕГИСТАР
НА РЕПУБЛИКА СЕВЕРНА МАКЕДОНИЈА

Трговски регистар и регистар на други правни лица

www.crm.com.mk

Дигитално потпишан од: CRRSM
Централен Регистар на Република Северна Македонија
Датум и час на потпишување: 01.07.2024 во 10:31
Издавач на сертификатот: KIBSTrust Issuing Qseal CA G2
Сертификатот е валиден до: 07.11.2024
Документот е дигитално потпишан и е правно валиден

Број: 0805-50/150020240228858

Датум и време: 1.7.2024 г. 10:31

/Електронски издаден документ/

ТЕКОВНА СОСТОЈБА

ПОДАТОЦИ ЗА СУБЈЕКТОТ	
ЕМБС:	4029321
Целосен назив:	Република Северна Македонија Национална установа МУЗЕЈ Куманово Republika e Maqedonise se Veriut Institucioni Nacional MUZEU Kumanove
Седиште:	ДОНЕ БОЖИНОВ бр.24 КУМАНОВО, КУМАНОВО
Вид на субјект на упис:	ДРУГО
Датум на основање:	21.12.1964 г.
Деловен статус:	Активен
***Вид на сопственост:**	Државна
ЕДБ:	4017964112791
Големина на субјектот:	мал
Организационен облик:	02.5 - културна установа
Надлежен регистар:	Регистар на други правни лица

СОПСТВЕНИЦИ	
ЕМБГ/ЕМБС:	4064674
Име и презиме/Назив:	ВЛАДА НА РЕПУБЛИКА МАКЕДОНИЈА
Адреса:	БУЛ. ИЛИНДЕН ББ СКОПЈЕ, ЦЕНТАР
Тип на сопственик:	Основач/сопственик

ДЕЈНОСТИ	
Приоритетна дејност/ Главна приходна шифра:	91.02 - Дејности на музеите

Верификација
Информации за верификација на автентичноста на овој документ се достапни со користење на QR кодот, односно на следниот линк:
https://www.crm.com.mk/ds/validateDocument/F80BCAC3EE324633B1F0C23C1A418BF3EE006FD74A166B76FC9810FA62FEE7D4
Овој документ е официјално потпишан со електронски печат и електронски временски жиг. Автентичноста на печатените копии од овој документ може да биде електронски верификувана.

Дејности во внатрешниот промет:	47.61 - Трговија на мало со книги во специјализирани продавници 47.63 - Трговија на мало со музички и видео записи во специјализирани продавници 47.79 - Трговија на мало со половни стоки во специјализирани продавници 47.99 - Друга трговија на мало вон продавници, тезги и пазари 59.11 - Дејности на производство на филмови, видеофилмови и телевизиска програма 59.14 - Прикажување на филмови 59.20 - Снимање на звучни записи и издавање на музички записи 90.04 - Дејности на објектите за културни манифестации

ОВЛАСТУВАЊА

Овластени лица

Име и презиме:	МАРИЈА МИЉУШ БОЖУРСКА
Адреса:	ЃОРЧЕ ПЕТРОВ бр.13 КУМАНОВО, КУМАНОВО
Овластувања:	Вршител на должноста Директор
Овластено лице:	Овластено лице

ПОДРУЖНИЦИ

Подброј:	4029321/3
Назив:	Република Македонија Национална установа МУЗЕЈ Куманово - Подружница 1 ВИЗИАНУС Крива Паланка
Тип:	Подружница
Подтип:	Подружница
Адреса:	ГРАНИЧЕН ПРЕМИН ДЕВЕ БАИР бр.12 КРИВА ПАЛАНКА, КРИВА ПАЛАНКА
Приоритетна дејност/ Главна приходна шифра:	47.78 - Друга трговија на мало со нови производи во специјализирани продавници

ОВЛАСТЕНИ ЛИЦА НА ПОДРУЖНИЦАТА

Име и презиме:	БОГДАН ТАНЕВСКИ
Адреса:	ЕСПЕРАНТО бр.16 КУМАНОВО, КУМАНОВО
Овластувања:	Раководител

Подброј:	4029321/4
Назив:	Република Македонија Национална установа МУЗЕЈ Куманово - Подружница 2 КОКИНО Куманово
Тип:	Подружница
Подтип:	Подружница
Адреса:	ГРАНИЧЕН ПРЕМИН ТАБАНОВЦЕ бр.11 ТАБАНОВЦЕ, КУМАНОВО

Верификација
Информации за верификација на автентичноста на овој документ се достапни со користење на QR кодот, односно на следниот линк:
https://www.crm.com.mk/ds/validateDocument/F80BCAC3EE324633B1F0C23C1A418BF3EE006FD74A166B76FC9810FA62FEE7D4
Овој документ е официјално потпишан со електронски печат и електронски временски жиг. Автентичноста на печатените копии од овој документ може да биде електронски верификувана.

...оритетна дејност/ ...авна приходна шифра:	47.78 - Друга трговија на мало со нови производи во специјализирани продавници

ОВЛАСТЕНИ ЛИЦА НА ПОДРУЖНИЦАТА	
Име и презиме:	БОГДАН ТАНЕВСКИ
Адреса:	ЕСПЕРАНТО бр.16 КУМАНОВО, КУМАНОВО
Овластувања:	Раководител

ДОПОЛНИТЕЛНИ ИНФОРМАЦИИ	
КОНТАКТ	
E-mail:	muzejkumanovo@yahoo.com

Напомена:

Во тековната состојба прикажани се само оние податоци за кои има запишана вредност.

*Видот на сопственоста се определува врз основа на својството на основачот/содружникот /сопственикот и служи исклучиво за статистички цели на Државниот завод за статистика на Република Северна Македонија

Правна поука: Против овој реален акт може да се изјави приговор до Централниот регистар на Република Северна Македонија во рок од 8 дена од денот на приемот.

Број: 0805-50/150020240228858

Верификација

Информации за верификација на автентичноста на овој документ се достапни со користење на QR кодот, односно на следниот линк: https://www.crm.com.mk/ds/validateDocument/F80BCAC3EE324633B1F0C23C1A418BF3EE006FD74A166B76FC9810FA62FEE7D4

Овој документ е официјално потпишан со електронски печат и електронски временски жиг. Автентичноста на печатените копии од овој документ може да биде електронски верификувана.

III. ПРОЕКТАНТСКИ ДЕЛ

Текстуален дел

ТЕХНИЧКИ ОПИС

за **ЕЛАБОРАТ** со технички број : **03-354/23 од 19.07.2023**

Локација : Мегалитска опсерваторија Кокино, КО Кокино,
Општина Старо Нагоричане

Инвеститор : Национална установа Музеј-Куманово

ВОВЕД

По барање на инвеститорите се изработува Елаборат за поставување на урбана опрема со цел да се прегради Мегалитската опсерваторија Кокино. Имајќи предвид дека локацијата е туристичка атракција и на истата во текот на годинат доаѓаат голем број на посетителите, нејзиното оградување е неопходно, со цел полесно да се заштити и организира просторот. Поради тоа се изработува оваа техничка документација потребна за утврдување на активностите кои треба да се извршат за реализација на проектот.

ЛОКАЦИЈА

Локацијата е во КО Кокино, Старо Нагоричане. Таа се протега на површина од 5.000 м2 и се наоѓа на надморска висина од 1.030 метри, што ја прави потешко достапна. Пристапот до локацијата е преку постоечки пат кој е на јужната страна.

ПРОЕКТ

Како почетна активност во процесот на обликување на просторот е обележување и исколчување на локацијата и припрема на теренот за понатамошните активности.

По припремата на теренот следува рачен ископ на темели кои се темели самци од III и IV категорија, со одлагање на ископаната земја во ров.

Откако ке се ископа ровот за темелите следува насипување и набивање со тампон до постигање на потребна носивост. Насипувањето е со шљунак д=10см кој се поставува под темелите самци.

По припрема на темелите, се врши изработка на столбови за ограда составени од темелна бетонска стопа 40/40/40см во која е вграден ФЗЦ кутиест профил 40/40/3мм. со Н=200 см. По припремата се затрпуваат темелните стопи со набивање на земја до стабилизирање.

По зацврстување на столбовите, се поставува челична пластифицирана мрежа со Н=150см. Во горната и долната зона оградата се прицврстува со поцинкована жица д=2,2 мм , со потребни стегачи и др.

Откако целосно ке се зацврсти мрежата на поставените столбови, следува изработка и поставување на врата за посетители со димензии 120/150см изработена од челични ФЗЦ профили - фиксни столбови 100/100/4мм со бетонски стопи 60/60/50 и врати изработени од ФЗЦ кутиести профили 60/40мм со исполна од челична пластифицирана мрежа.

Исто така се изработува и врата за ПП возила, изработена од челични ФЗЦ профили - фиксни столбови 100/100/4мм, бетонски стопи 100/100/50см и врата изработена од челична пластифицирана мрежа.

составил:
д.и.а. Бобан Јовановски

Графички дел

СИТУАЦИЈА

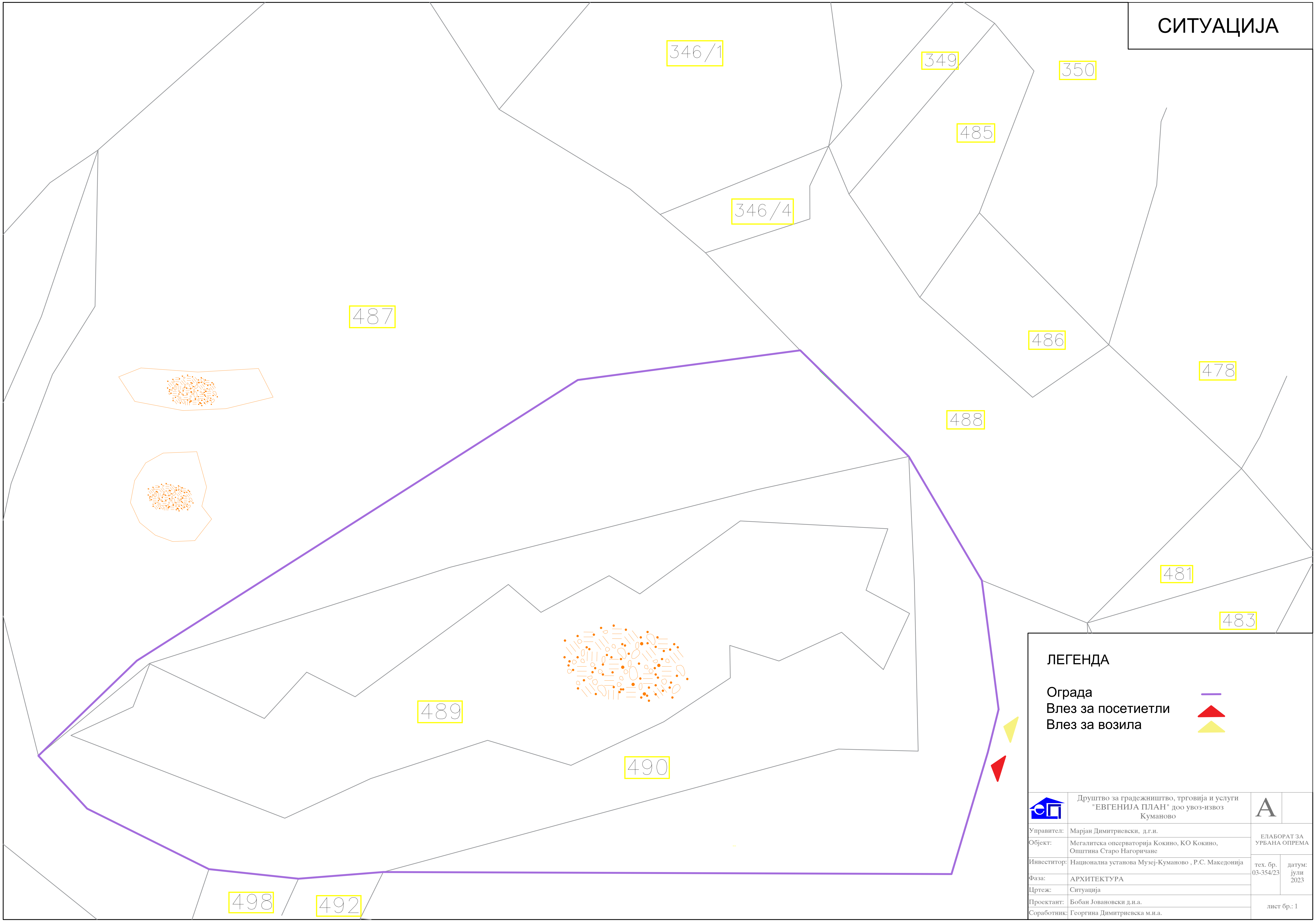

ЛЕГЕНДА

Ограда

Влез за посетиетли

Влез за возила

	Друштво за градежништво, трговија и услуги "ЕВГЕНИЈА ПЛАН" доо увоз-извоз Куманово	A	
Управител:	Марјан Димитриевски, д.г.и.	ЕЛАБОРАТ ЗА УРБАНА ОПРЕМА	
Објект:	Мегалитска опсерваторија Кокино, КО Кокино, Општина Старо Нагоричане		
Инвеститор:	Национална установа Музеј-Куманово , Р.С. Македонија	тех. бр. 03-354/23	датум: јули 2023
Фаза:	АРХИТЕКТУРА		
Цртеж:	Ситуација		
Проектант:	Бобан Јовановски д.и.а.	лист бр.: 1	
Соработник:	Георгина Димитриевска м.и.а.		

ОГРАДА

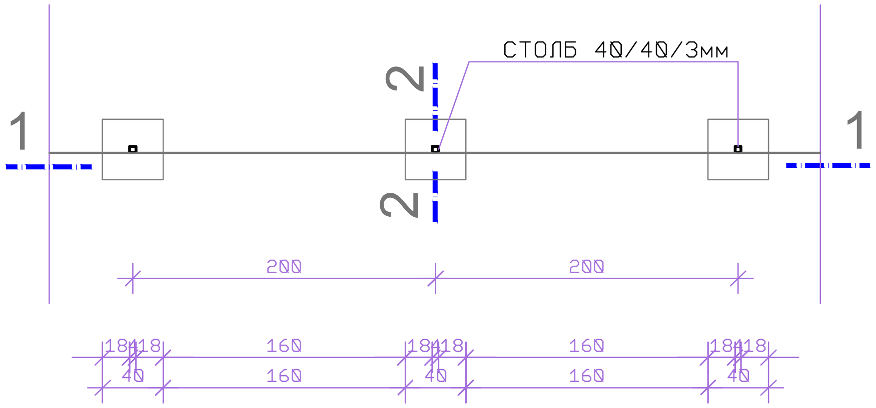

ОСНОВА

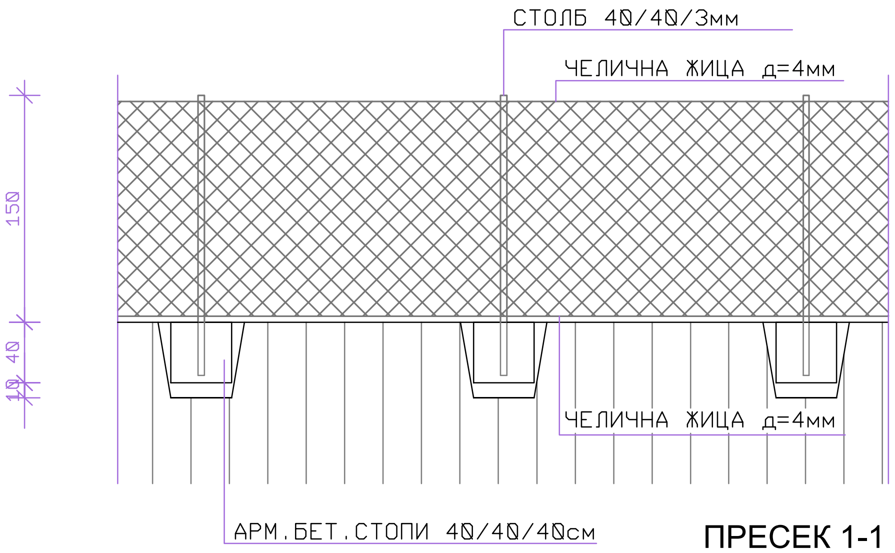

ПРЕСЕК 1-1

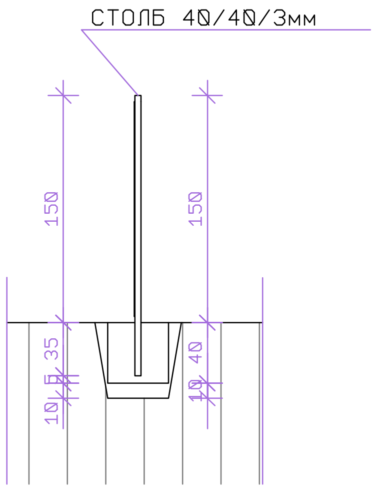

ПРЕСЕК 2-2

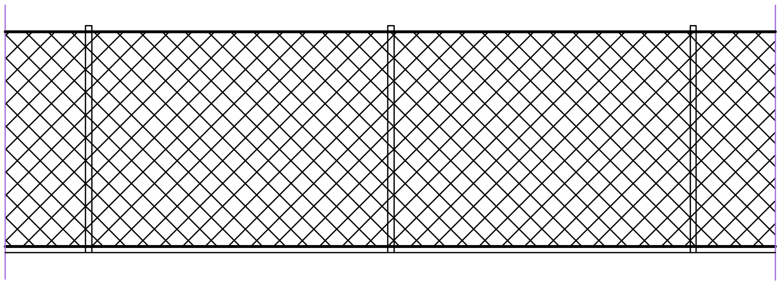

ИЗГЛЕД

	Друштво за градежништво, трговија и услуги "ЕВГЕНИЈА ПЛАН" доо увоз-извоз Куманово	A
Управител:	Марјан Димитриевски, д.г.и.	ЕЛАБОРАТ ЗА УРБАНА ОПРЕМА
Објект:	Мегалитска опсерваторија Кокино, КО Кокино, Општина Старо Нагоричане	
Инвеститор:	Национална установа Музеј-Куманово , Р.С. Македонија	тех. бр. 03-354/23 датум: јули 2023
Фаза:	АРХИТЕКТУРА	
Цртеж:	Ограда	
Проектант:	Бобан Јовановски д.и.а.	лист бр.: 2
Соработник:	Георгина Димитриевска м.и.а.	

ПОРТА 1
(ВЛЕЗ ЗА ПП ВОЗИЛА)

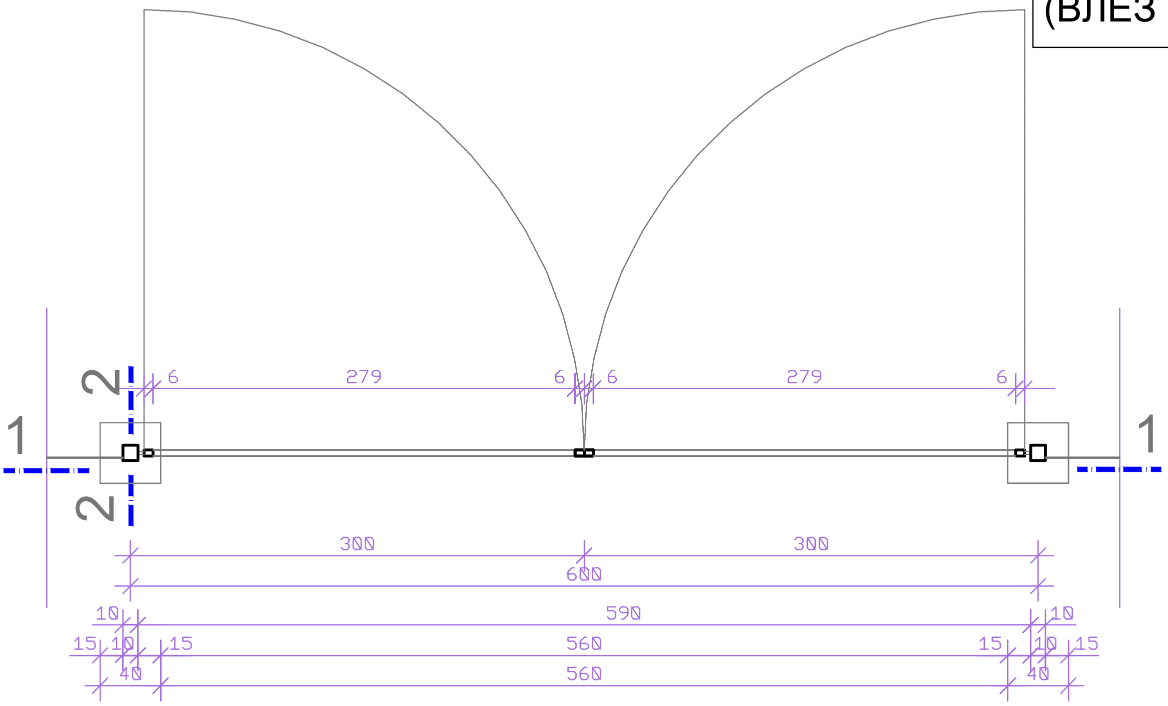

ОСНОВА

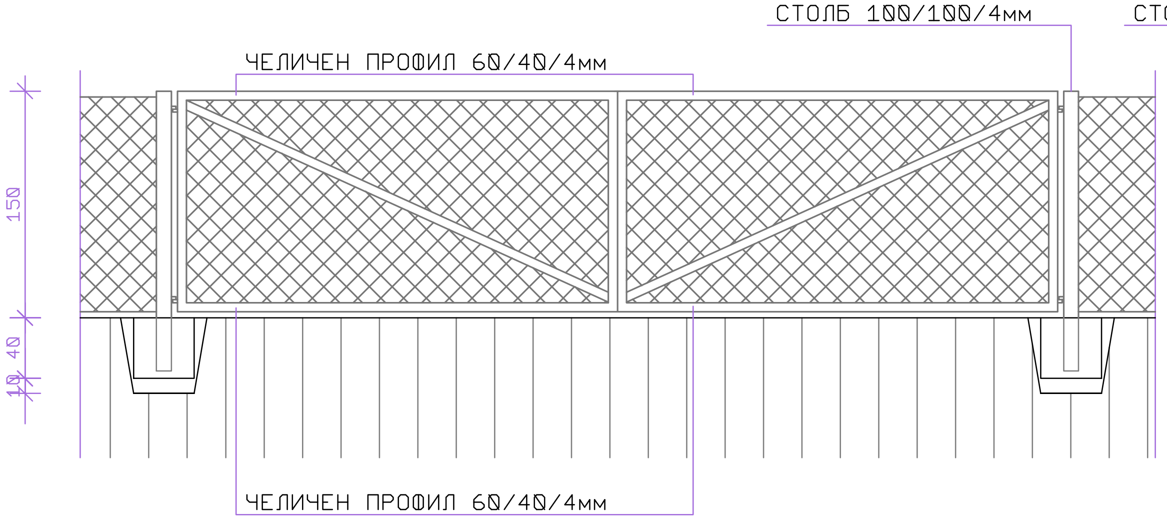

ПРЕСЕК 1-1

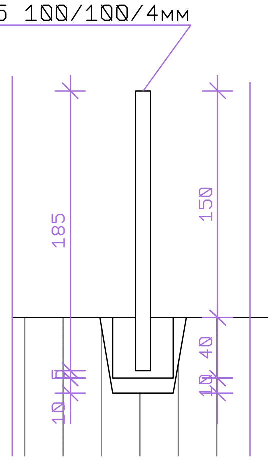

ПРЕСЕК 2-2

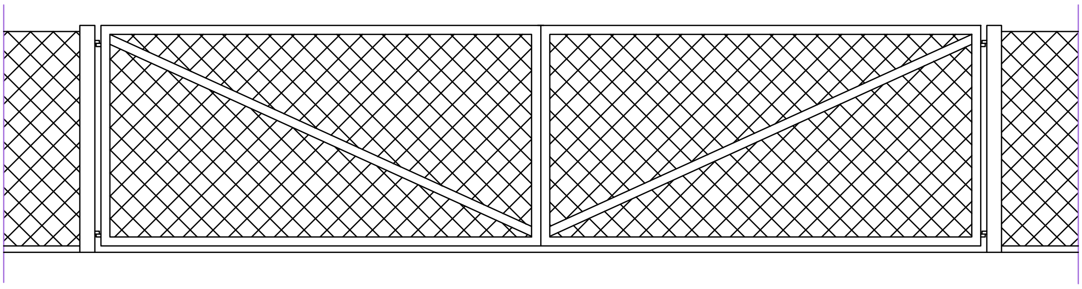

ИЗГЛЕД

	Друштво за градежништво, трговија и услуги "ЕВГЕНИЈА ПЛАН" доо увоз-извоз Куманово	A	
Управител:	Марјан Димитриевски, д.г.и.	ЕЛАБОРАТ ЗА УРБАНА ОПРЕМА	
Објект:	Мегалитска опсерваторија Кокино, КО Кокино, Општина Старо Нагоричане		
Инвеститор:	Национална установа Музеј-Куманово , Р.С. Македонија	тех. бр. 03-354/23	датум: јули 2023
Фаза:	АРХИТЕКТУРА		
Цртеж:	Порта 1 - влез на ПП возила		
Проектант:	Бобан Јовановски д.и.а.	лист бр.: 3	
Соработник:	Георгина Димитриевска м.и.а.		

ПОРТА 2
(ВЛЕЗ ЗА ПОСЕТИТЕЛИ)

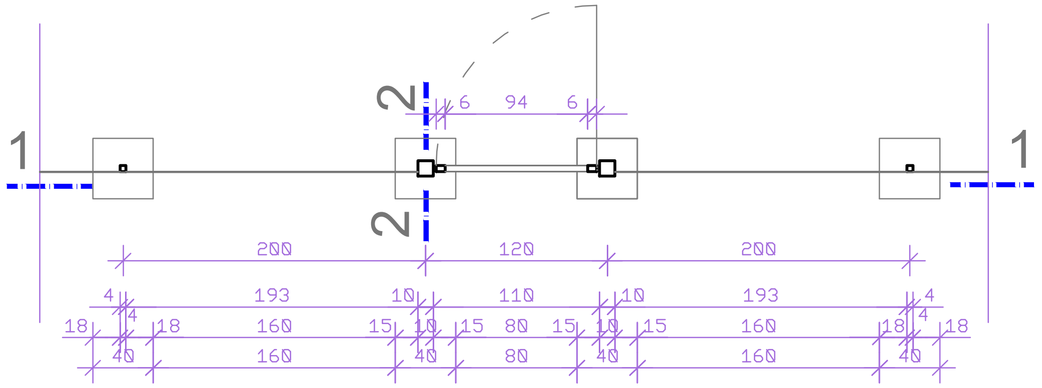

ОСНОВА

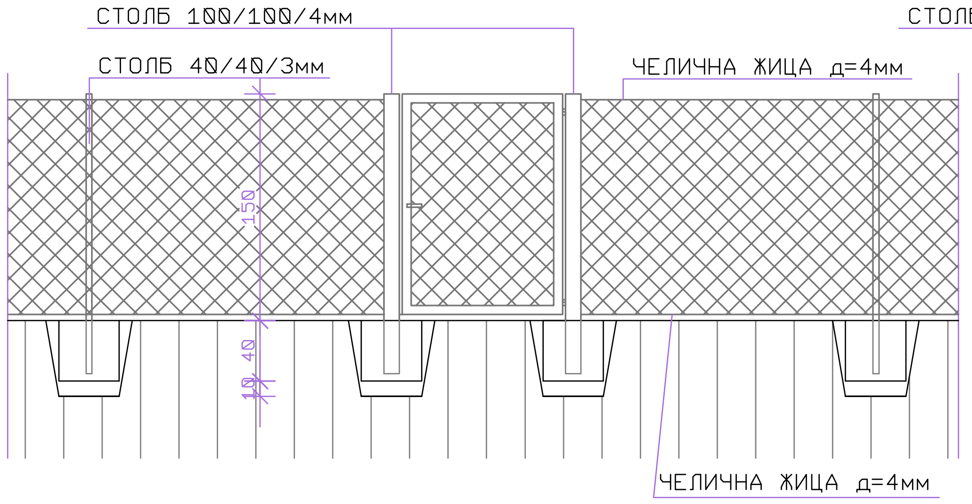

ПРЕСЕК 1-1

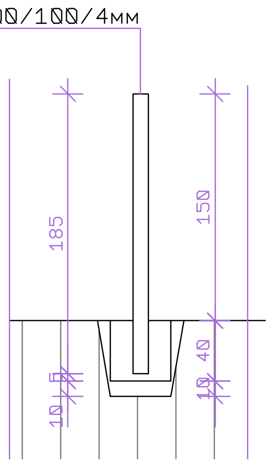

ПРЕСЕК 2-2

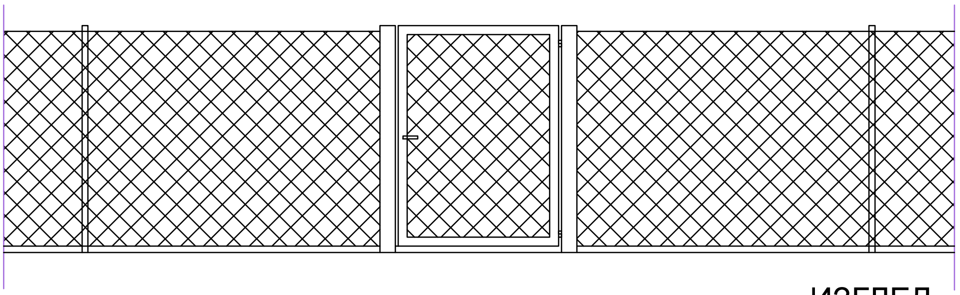

ИЗГЛЕД

	Друштво за градежништво, трговија и услуги "ЕВГЕНИЈА ПЛАН" доо увоз-извоз Куманово	A	
Управител:	Марјан Димитриевски, д.г.и.	ЕЛАБОРАТ ЗА УРБАНА ОПРЕМА	
Објект:	Мегалитска опсерваторија Кокино, КО Кокино, Општина Старо Нагоричане		
Инвеститор:	Национална установа Музеј-Куманово , Р.С. Македонија	тех. бр. 03-354/23	датум: јули 2023
Фаза:	АРХИТЕКТУРА		
Цртеж:	Порта 2 - влез за посетители		
Проектант:	Бобан Јовановски д.и.а.	лист бр.: 4	
Соработник:	Георгина Димитриевска м.и.а.		